VKD223EB参考电路

建议电源用**LDO**

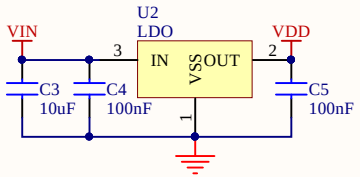

输出模式通过**MHL**脚和**MDT**脚的状态决定

MDT	**MHL**	
悬空	悬空	直接**CMOS**输出，高电平有效
悬空	**VDD**	直接**CMOS**输出，低电平有效
VDD	悬空	**CMOS**锁存输出，上电输出**0**
VDD	**VDD**	**CMOS**锁存输出，上电输出**1**

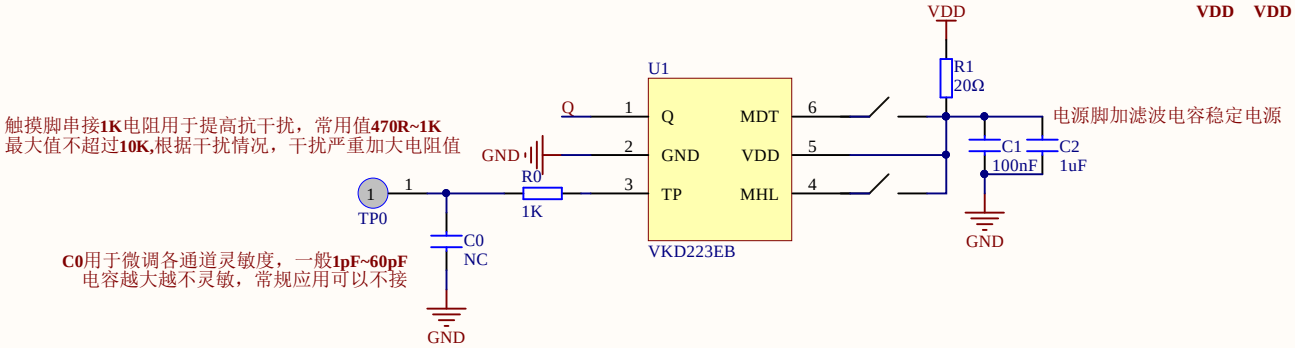

Title:	VKD223EB参考电路		
Size: A4	**Number:** 1	**VERSION:** V10	
Date:	**Time:** 9:45:30	**Sheet of** 1	
FILE: D:\工作\A工程资料\TOUCH\标准系列233 104\开发资料\VKD223EB\VKD223EB参考电路.SchDoc			

永嘉微电 Vinka Microelectronics