VK1088参考电路

周围干扰比较大时可以在通讯脚上串**10R**到**1k**电阻和**pF**级对地小电容

单片机**(3.3V)**和驱动芯片**(5V)**供电不一致时，通讯脚建议加电平转换电路

VDD=2.4V-5.2V

芯片内部有弱上拉电阻这**3**个电阻可不焊
干扰比较大时建议焊这**3**个电阻

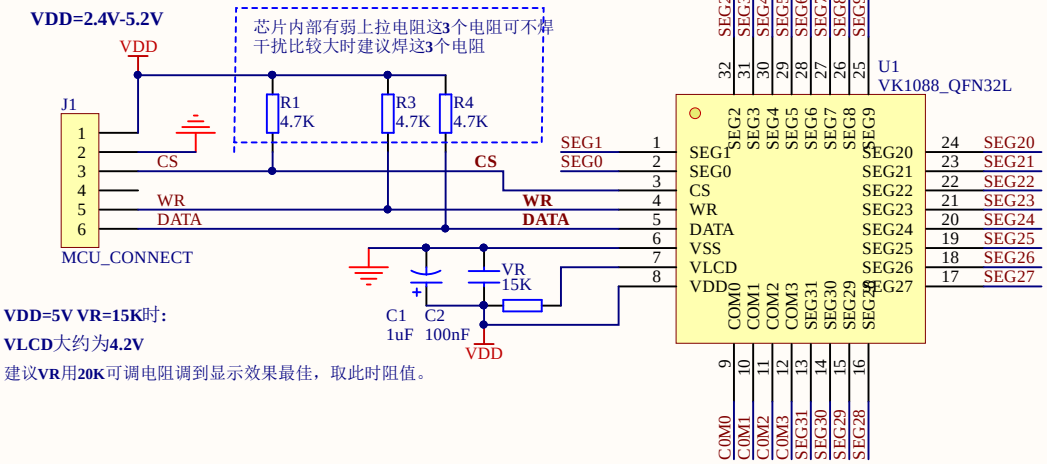

VDD=5V VR=15K时:

VLCD大约为**4.2V**

建议**VR**用**20K**可调电阻调到显示效果最佳，取此时阻值。

建议芯片的**COM**脚和**LCD**的**COM**脚顺序**1**对**1**连接

SEG脚为了**PCB**走线方便可打乱顺序
注意写软件时显示**RAM**对应的顺序也要改过来

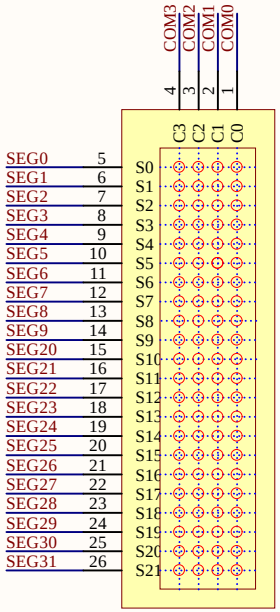

RAM0-BIT3 BIT2 BIT1 BIT0
RAM1-BIT3 BIT2 BIT1 BIT0
RAM2-BIT3 BIT2 BIT1 BIT0

RAM30-BIT3 BIT2 BIT1 BIT0
RAM31-BIT3 BIT2 BIT1 BIT0

VK1088_SCH			
A4	Number: 1	VERSION: V12	永嘉微电 Vinka Microelectronics
2024/12/24	Time: 15:01:10	Sheet of 1	