VK0256参考电路

LCD只显示时**RD**脚可以悬空不连接
周围干扰比较大时可以在通讯脚上串**10R**到**1k**电阻和**pF**级对地小电容

单片机**(3.3V)**和驱动芯片**(5V)**供电不一致时，通讯脚建议加电平转换电路

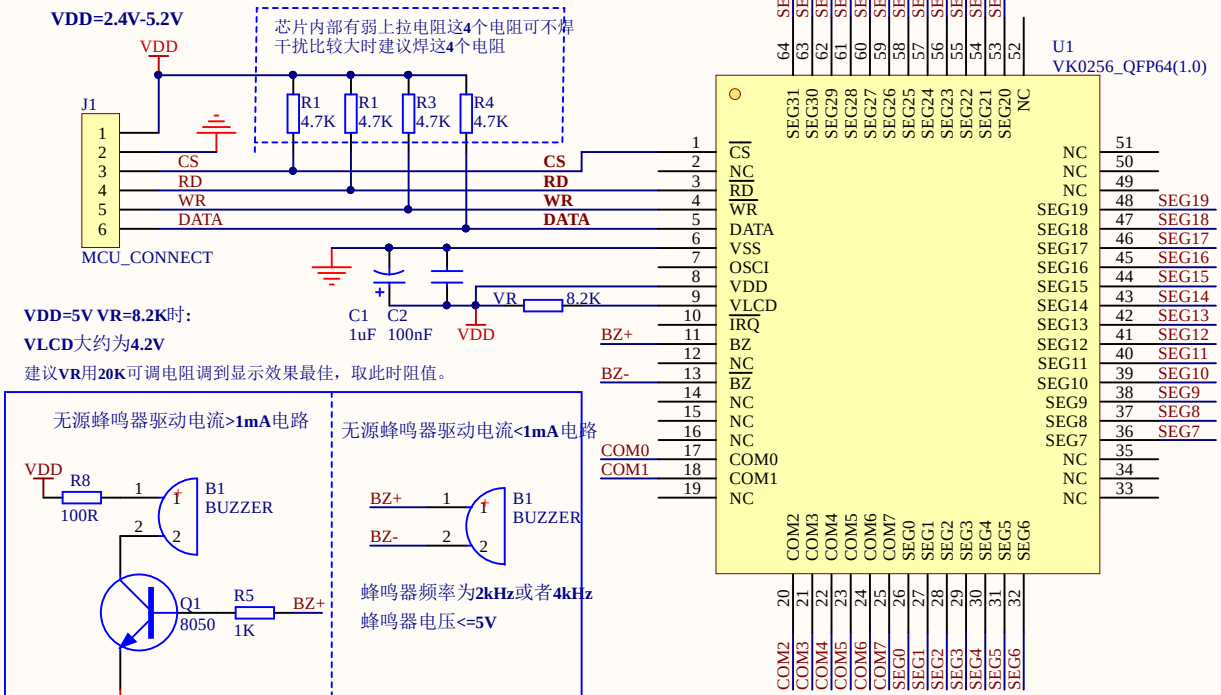

VDD=5V VR=8.2K时：
VLCD大约为**4.2V**
建议**VR**用**20K**可调电阻调到显示效果最佳，取此时阻值。

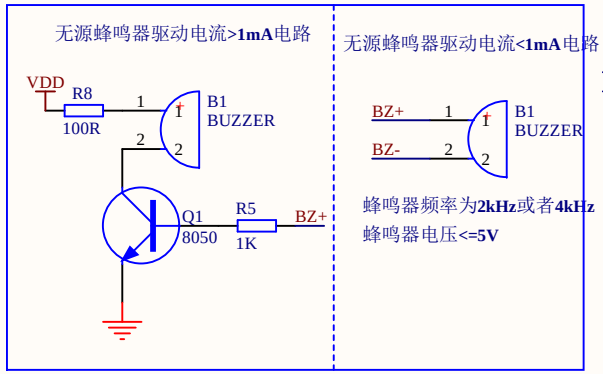

建议芯片的**COM**脚和**LCD**的**COM**脚顺序**1**对**1**连接

SEG脚为了**PCB**走线方便可打乱顺序
注意写软件时显示**RAM**对应的顺序也要改过来

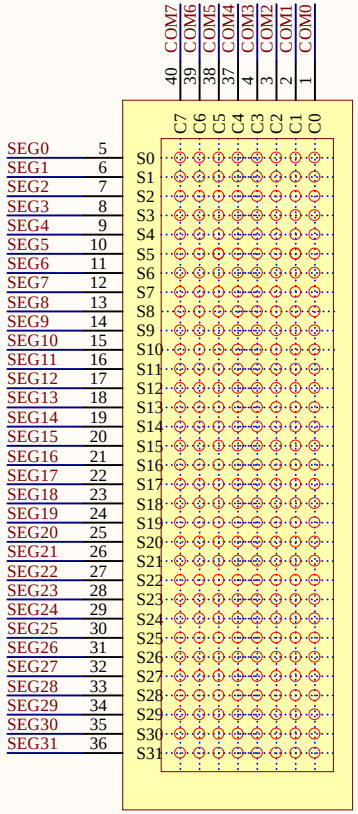

RAM1-BIT3 BIT2 BIT1 BIT0 RAM0- BIT3 BIT2 BIT1 BIT0
RAM3-BIT3 BIT2 BIT1 BIT0 RAM2- BIT3 BIT2 BIT1 BIT0
RAM5-BIT3 BIT2 BIT1 BIT0 RAM4- BIT3 BIT2 BIT1 BIT0

RAM61-BIT3 BIT2 BIT1 BIT0 RAM60- BIT3 BIT2 BIT1 BIT0
RAM63-BIT3 BIT2 BIT1 BIT0 RAM62- BIT3 BIT2 BIT1 BIT0

VK0256_SCH			
A4	Number: 1	VERSION: V12	永嘉微电 Vinka Microelectronics
2024/12/23	Time: 10:44:51	Sheet of 1	